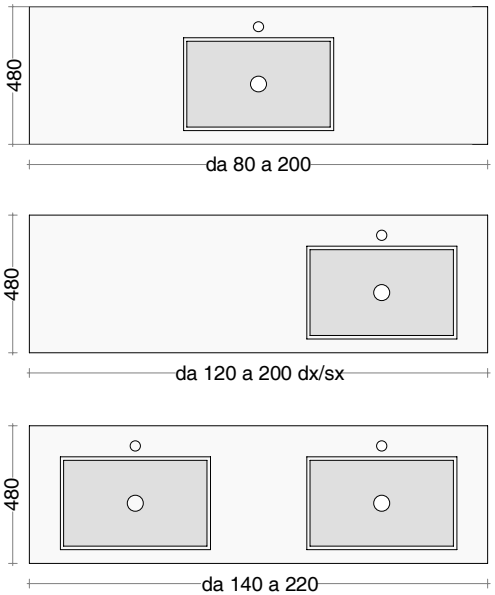
480
da 80 a 200
480
da 120 a 200 dx/sx
480
da 140 a 220

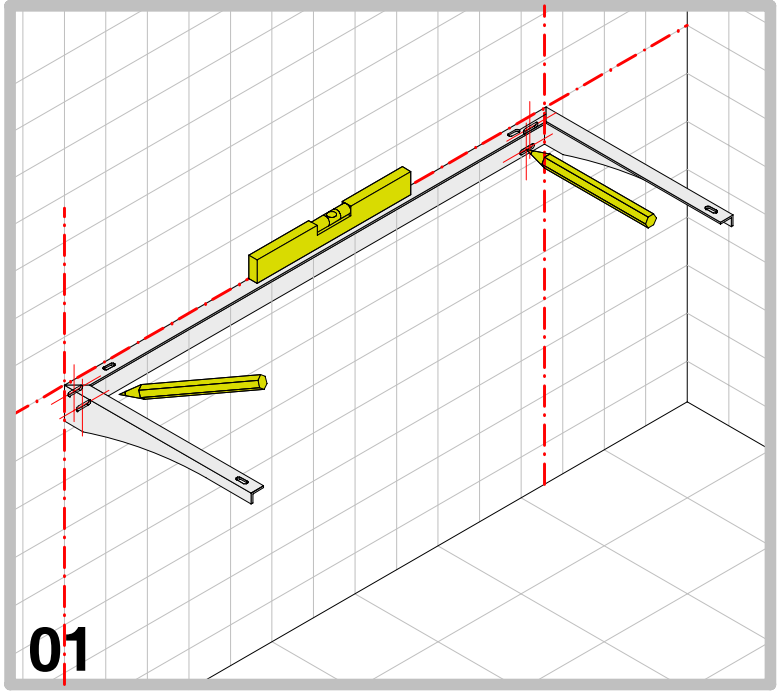
01

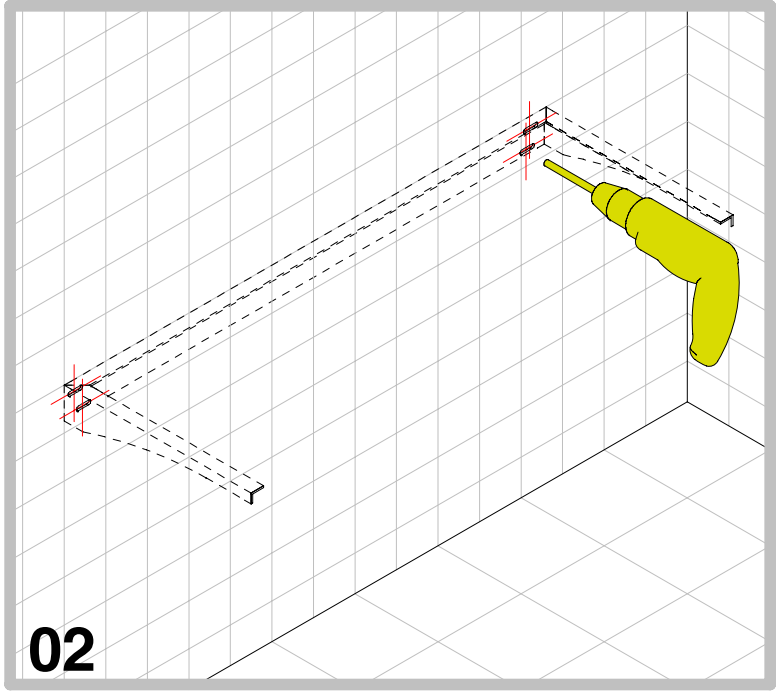
02

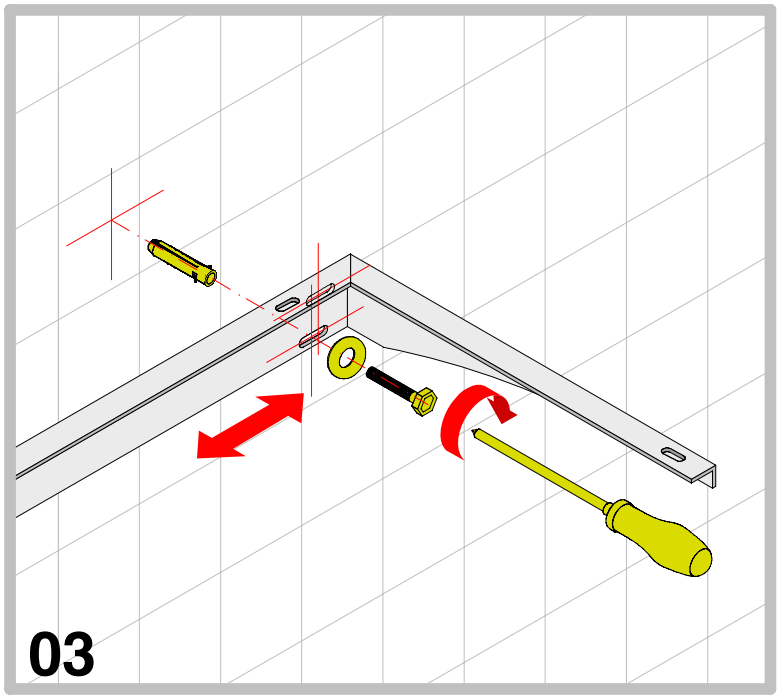
03

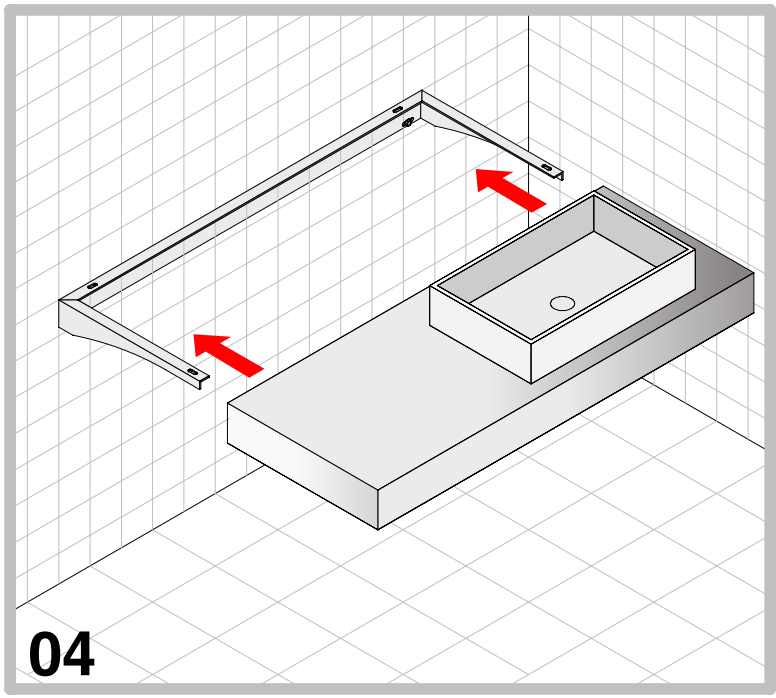
04

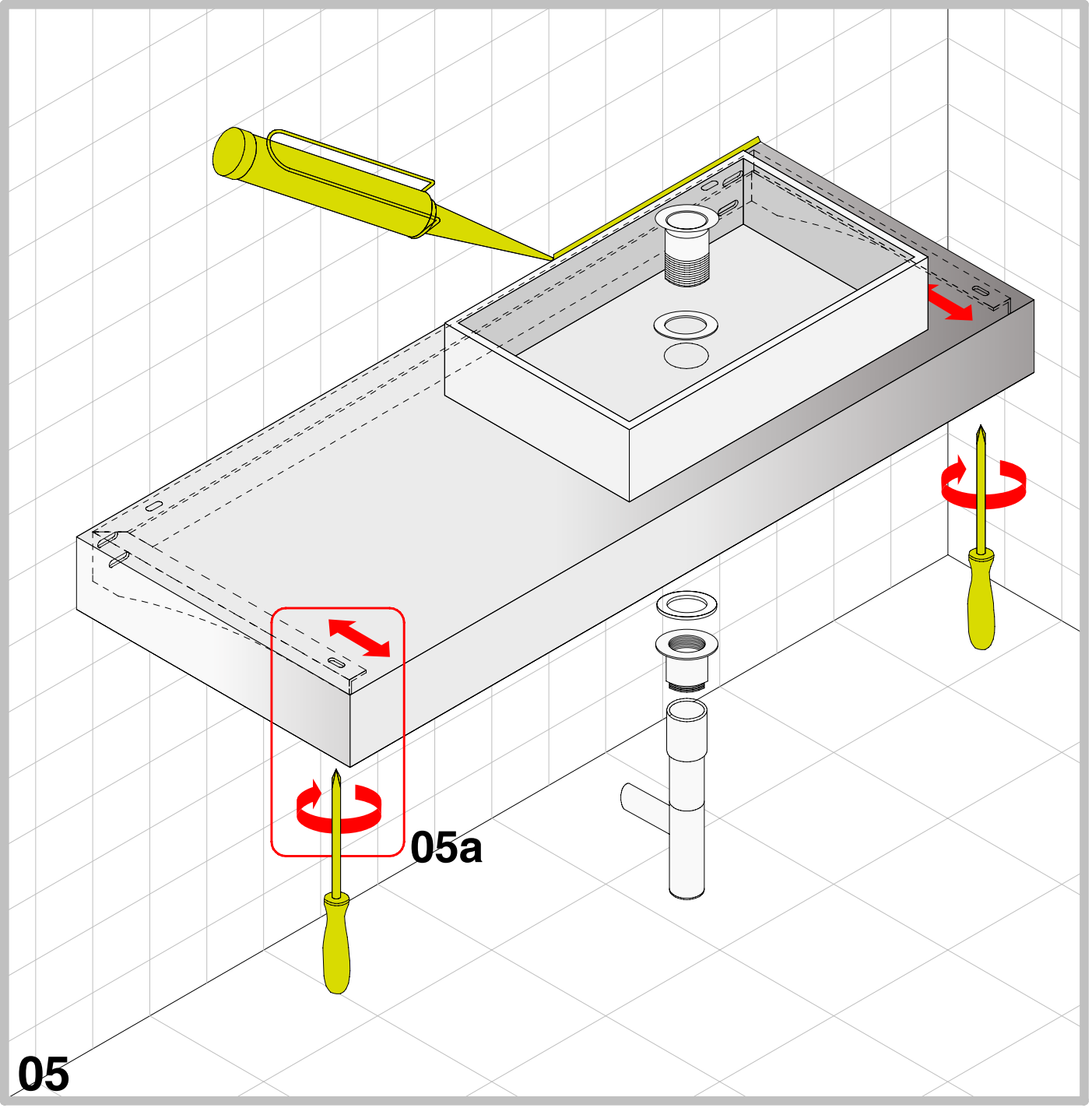
05a
05

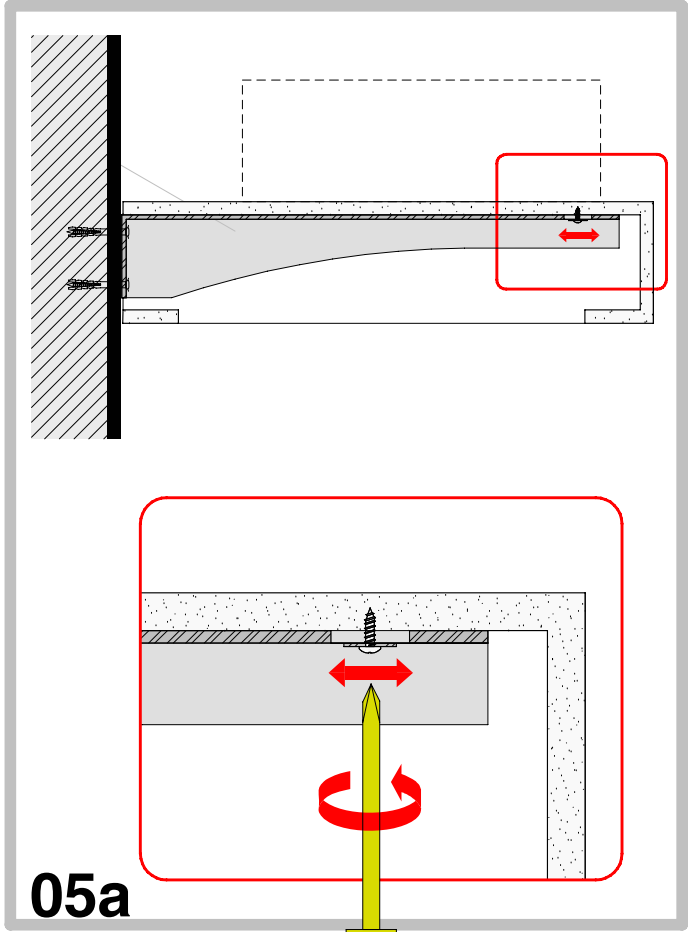
05a