LOOK IDRO_ assembly

x 2

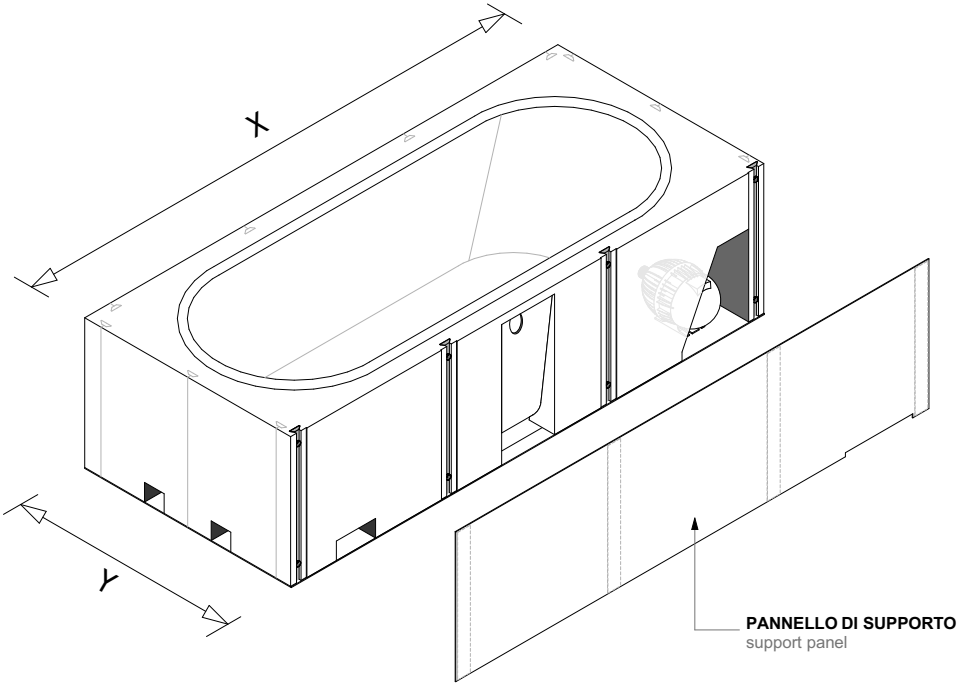

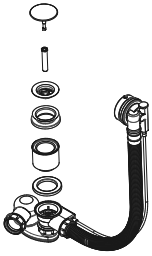

COLONNA DI SCARICO
drain column

TELECOMANDI
controls

MAKRO
bathroomconcepts

/ 01

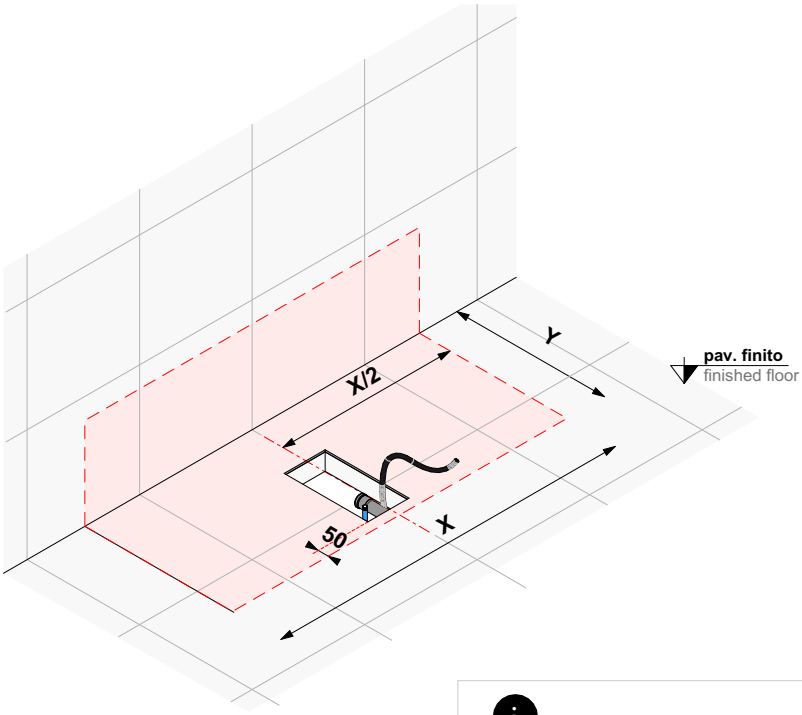

/ 02

PREDISPOSIZIONI IDRAULICHE ED ELETTRICHE CONSIGLIATE
RECOMMENDED HYDRAULIC AND ELECTRICAL PREPARATIONS

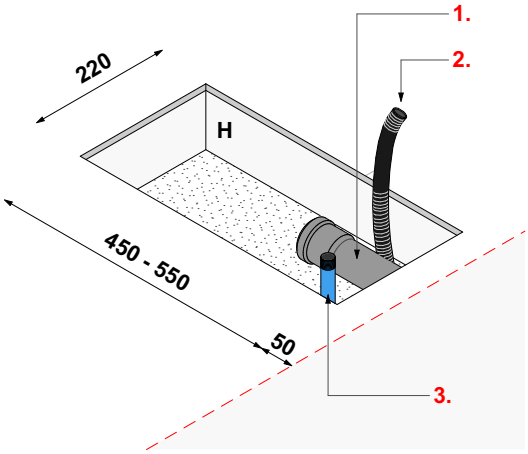

ALLOGGIAMENTO IMPIANTI (dimensioni):

	450 X 220 **H.100**

1. RETE SCARICO D.40 mm / drainpipe

2. CORRUGATO ELETTRICO
electric corrugated

3. RETE DI ADDUZIONE ACQUA PER EROGAZIONE DA ETP (OPZIONALE)
adduction to deck-mounted tapware

Tel. +39 049 991 09 51

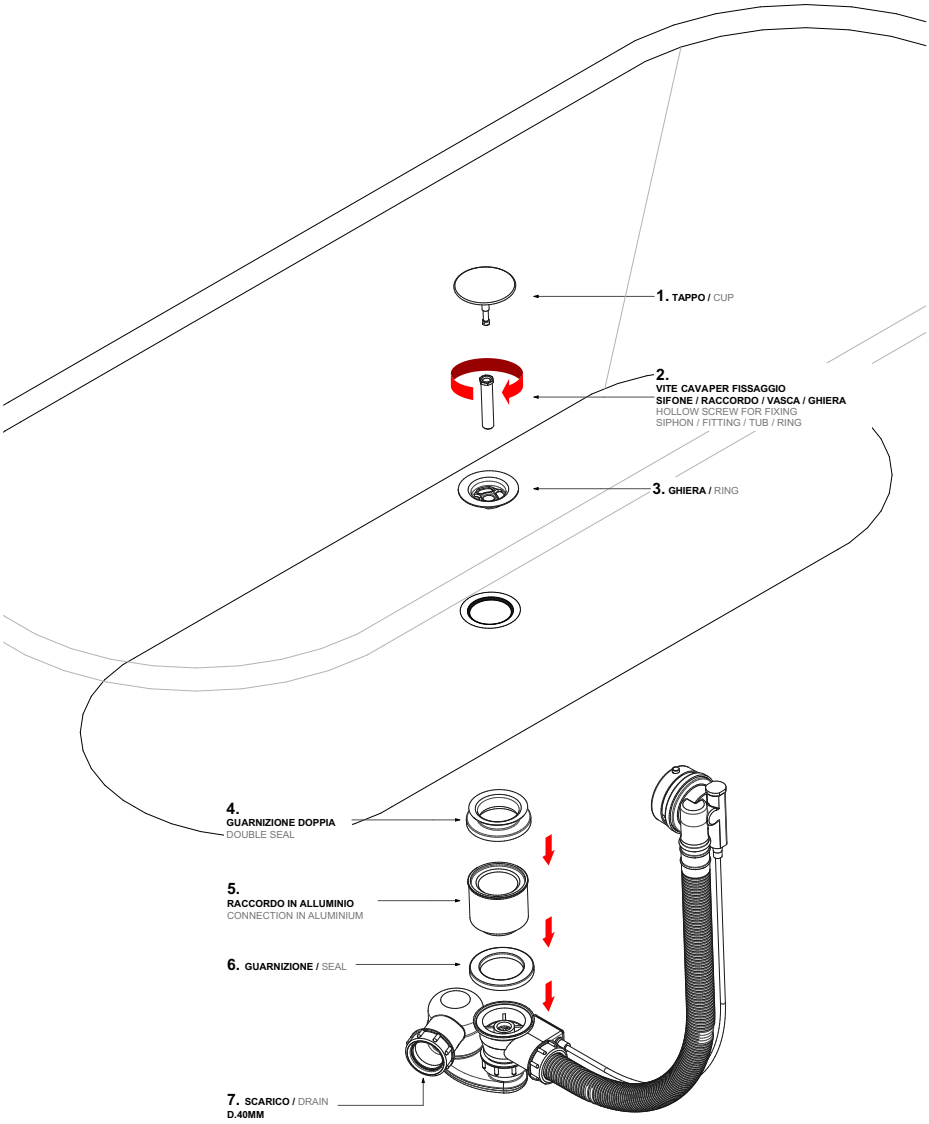

Tel. +39 049 991 09 51

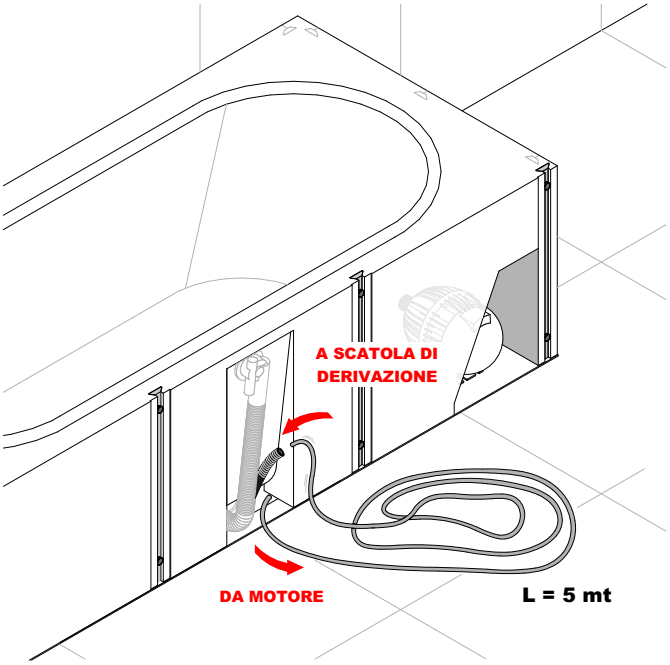

COLLEGAMENTO ELETTRICO ALLA RETE FISSA

ELECTRICAL CONNECTION TO FIXED NETWORK

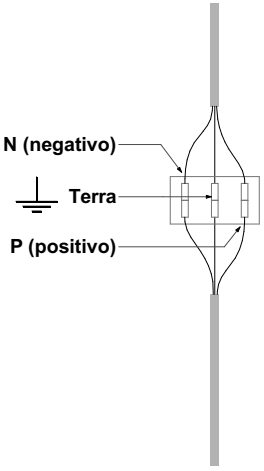

IL MOTORE E' ALIMENTATO DA CORRENTE A BASSA TENSIONE

THE ENGINE IS POWERED BY LOW-VOLTAGE CURRENT

ATTENZIONE:

il cavo va tagliato solo in corrispondenza della scatola di derivazione o di comando. Questa deve essere posizionato al di fuori delle zone 0,1,2,3 (CEI64-8/7)

the cable should be cut near the junction box or control box. This box should be installed outside of zones 0,1,2,3 (CEI64-8/7)

Se la distanza è maggiore ai 5 mt è opportuno realizzare un prolungamento del cavo mantenendo inalterato il livello di isolamento e di protezione all'acqua (IP67) del cavo stesso.

If the distance is more than 5 mt, the cable should be extended but make sure to keep preserved its insulation and protection against water (IP67).

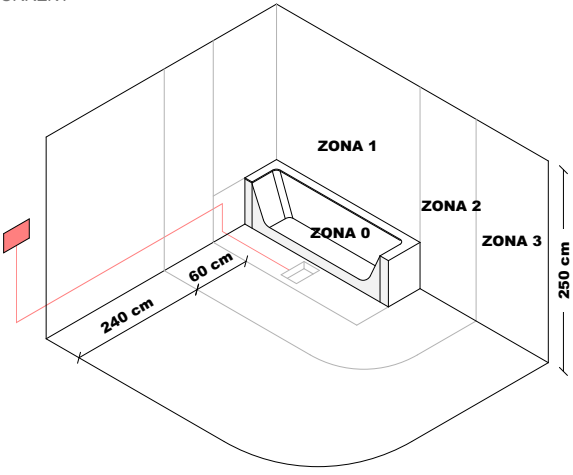

Tel. +39 049 991 09 51

/05

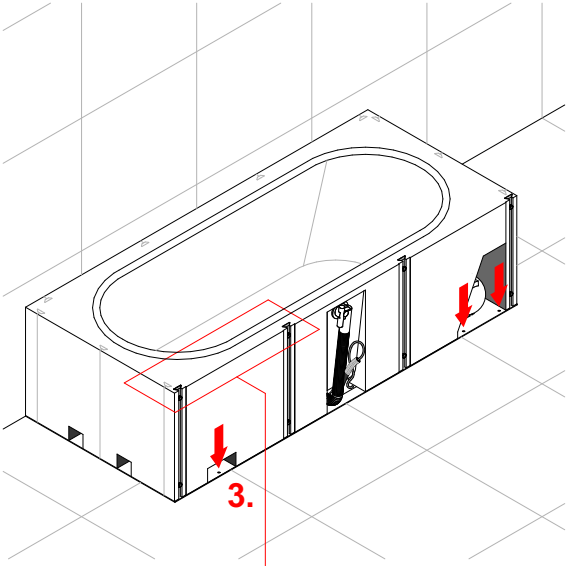

FISSAGGIO MECCANICO DELLA DIMA
MECHANICAL FIXATION OF THE TEMPLATE

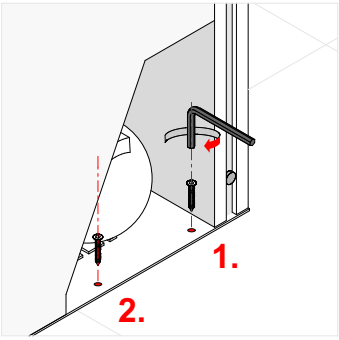

/ 06

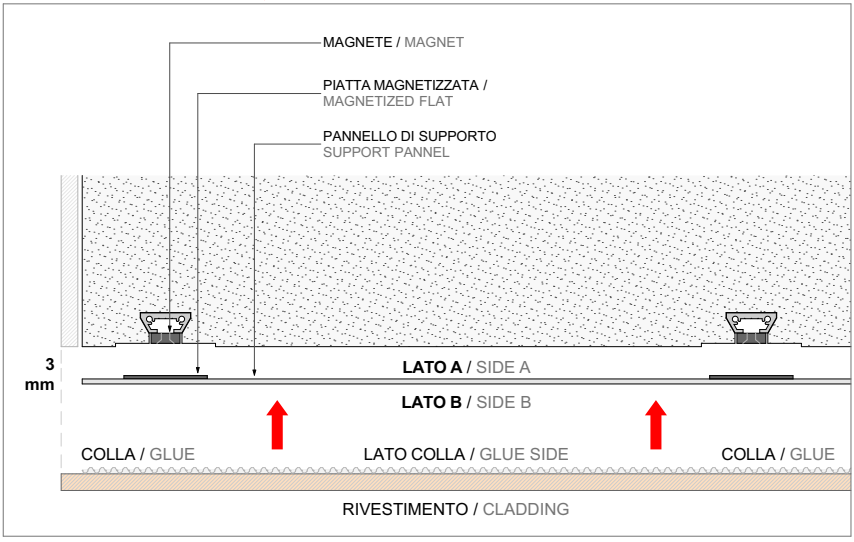

Tel. +39 049 991 09 51

ATTENZIONE ! / ATTENTION !

RIVESTIRE IL PANNELLO DI SUPPORTO GARANTENDO SEMPRE LA PRESA ARIA MOTORE
MINIMO 7 mm

COVER THE SUPPORT PANEL ALWAYS GUARANTEEING THE ENGINE AIR INTAKE
MINIMUM 7 mm

VERSO DI POSA
DIRECTION OF LAYING

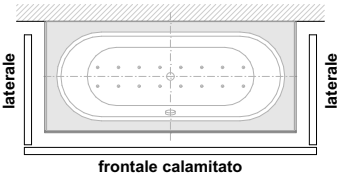

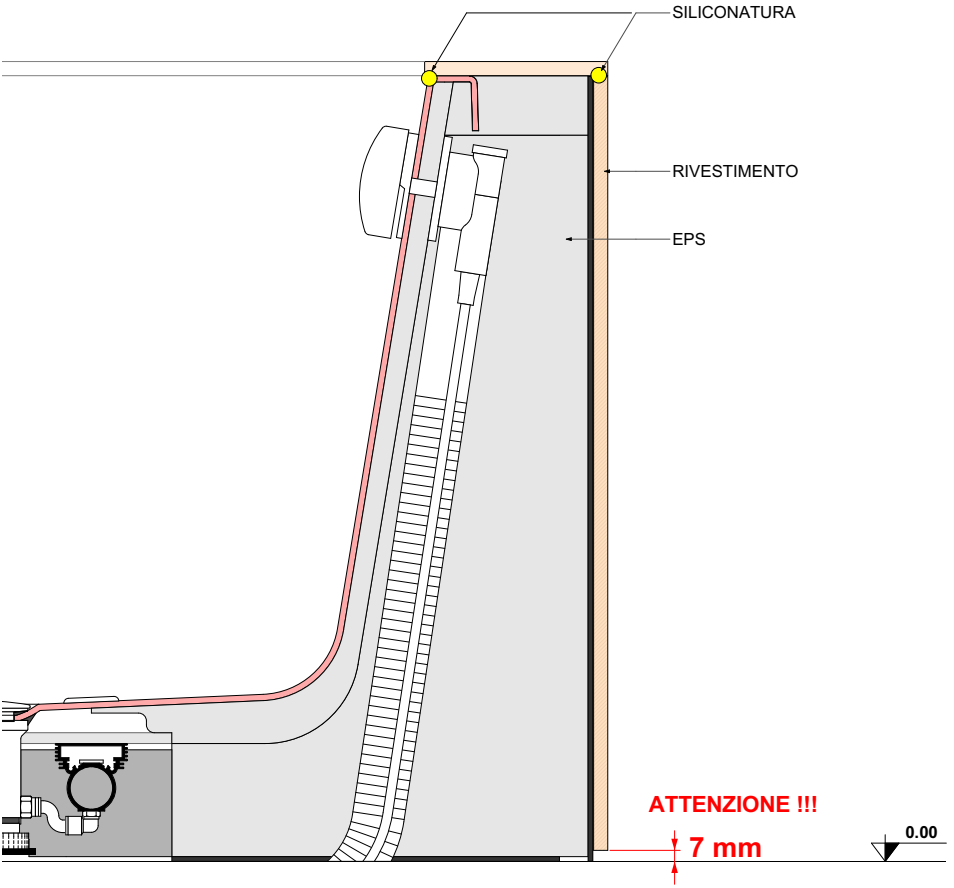

Tel. +39 049 991 09 51

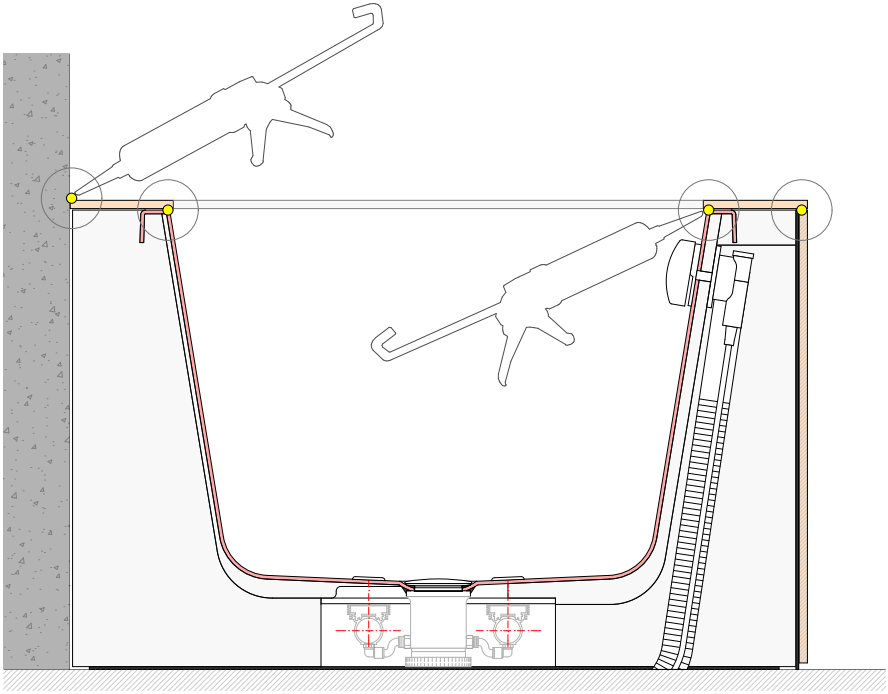

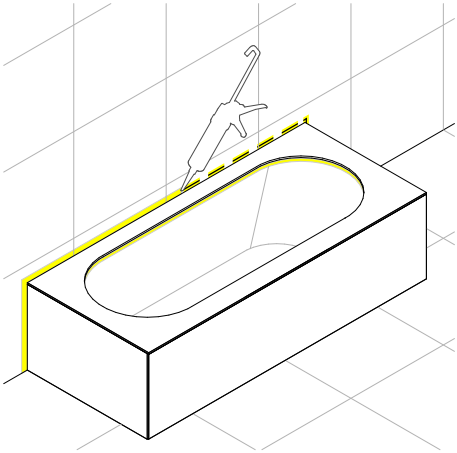

SIGILLATURA CON MS NEUTRO ANTIMUFFA SU PERIMETRO VASCA E TRA TOP E ACRILICO

SEALING WITH MS NEUTRAL MOULD ON TANK PERIMETER AND BETWEEN TOP AND ACRYLIC

Tel. +39 049 991 09 51

LOOK IDRO

TELECOMANDO BASE
BASIC REMOTE CONTROL

FUNZIONI / FUNCTIONS
- ON / OFF
- CLEAN

TELECOMANDO PRO
PRO REMOTE CONTROL

FUNZIONI / FUNCTIONS
- ON / OFF
- CLEAN
- DIMERABILE

BATTERIE / BATTERIES
MINIBATTERIA CR2032 DA 3 volt

STILO AAA

LA CROMOTERAPIA (OPZIONALE) PRESENTA I COMANDI A BORDO VASCA
CHROMOTHERAPY (optional) PRESENTS THE CONTROLS ON THE TANK

TIPOLOGIE / TYPES

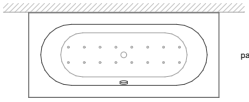

parete / wall

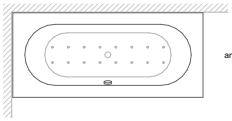

angolo dx-sx / corner

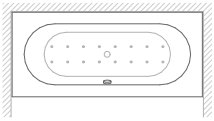

nicchia / niche

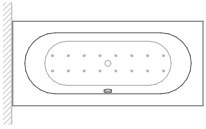

penisola / wall short side

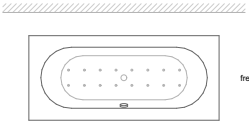

freestanding

MAKRO
bathroomconcepts
Tel. +39 049 991 09 51